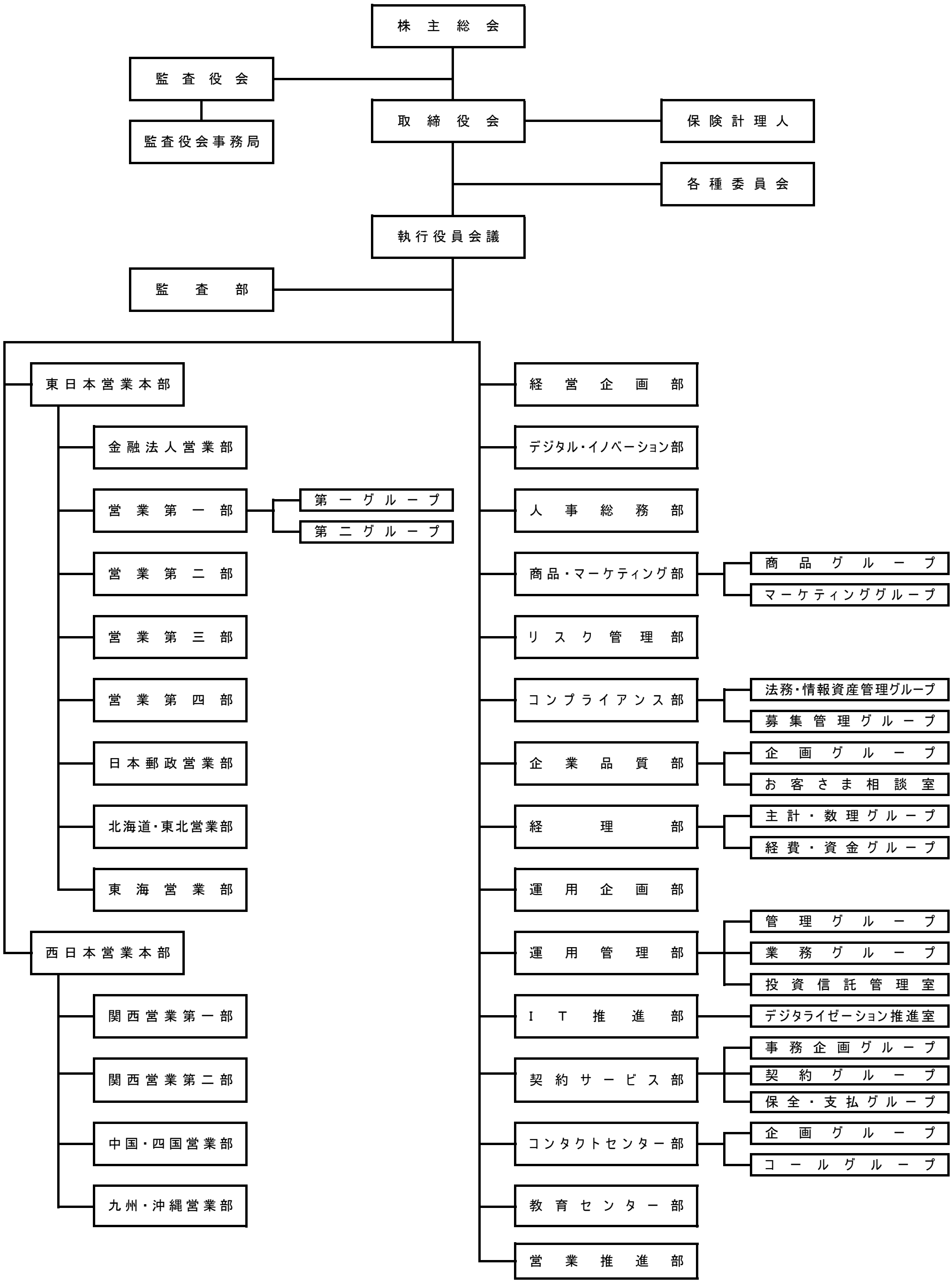三井住友海上プライマリー生命　組織図　＜2021年4月1日付＞